GELOSO - Mod. G 134

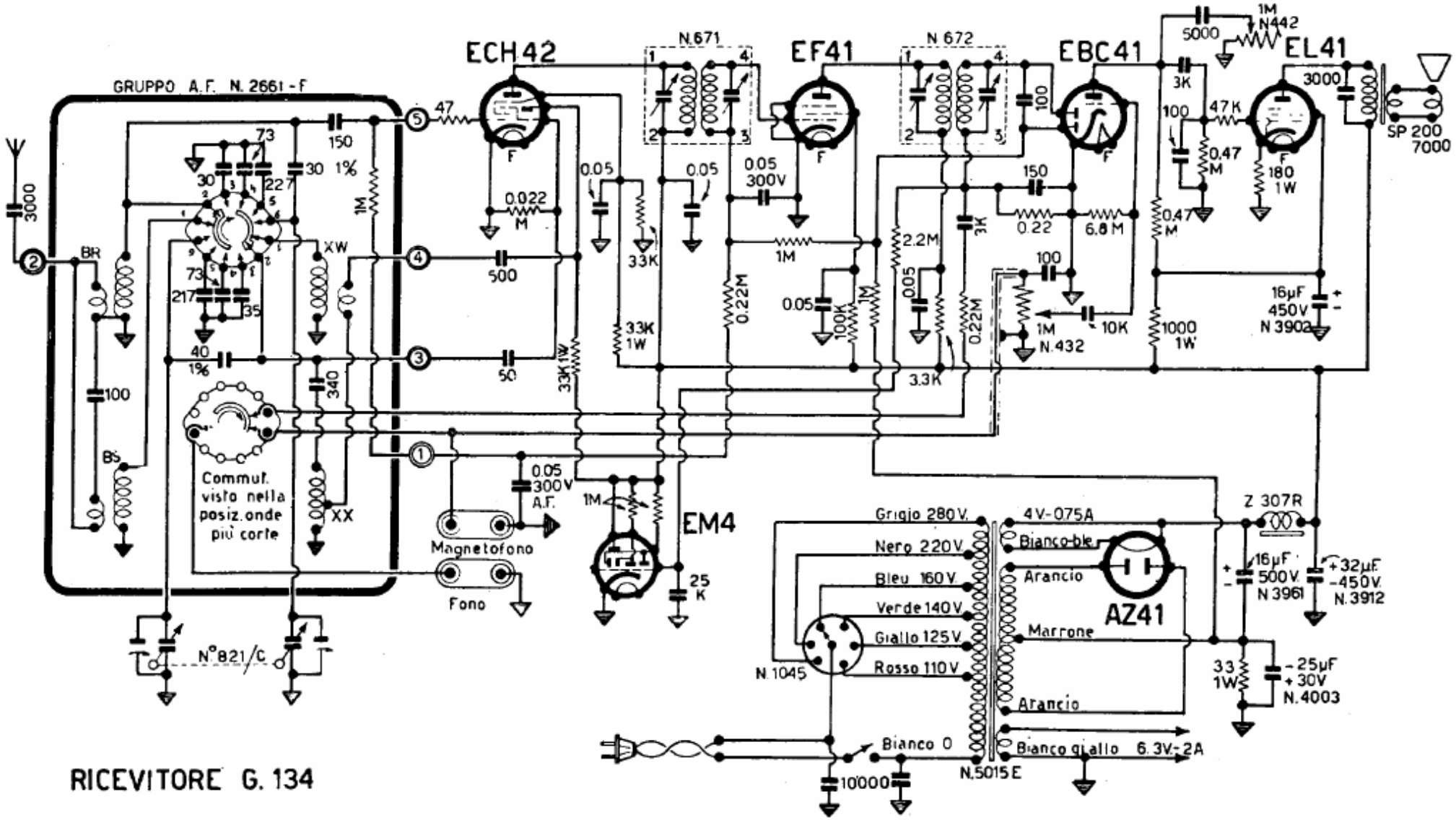

RICEVITORE G. 134

GELOSO - Mod. G 134. Onde medie da 180 a 580 m e quattro bande allargate OC a 17, 25, 31 e 50 m. Media frequenza 467 kc/s. Tensione al primo elettrolitico 290 V, al secondo 275 V e al terzo 270 V.